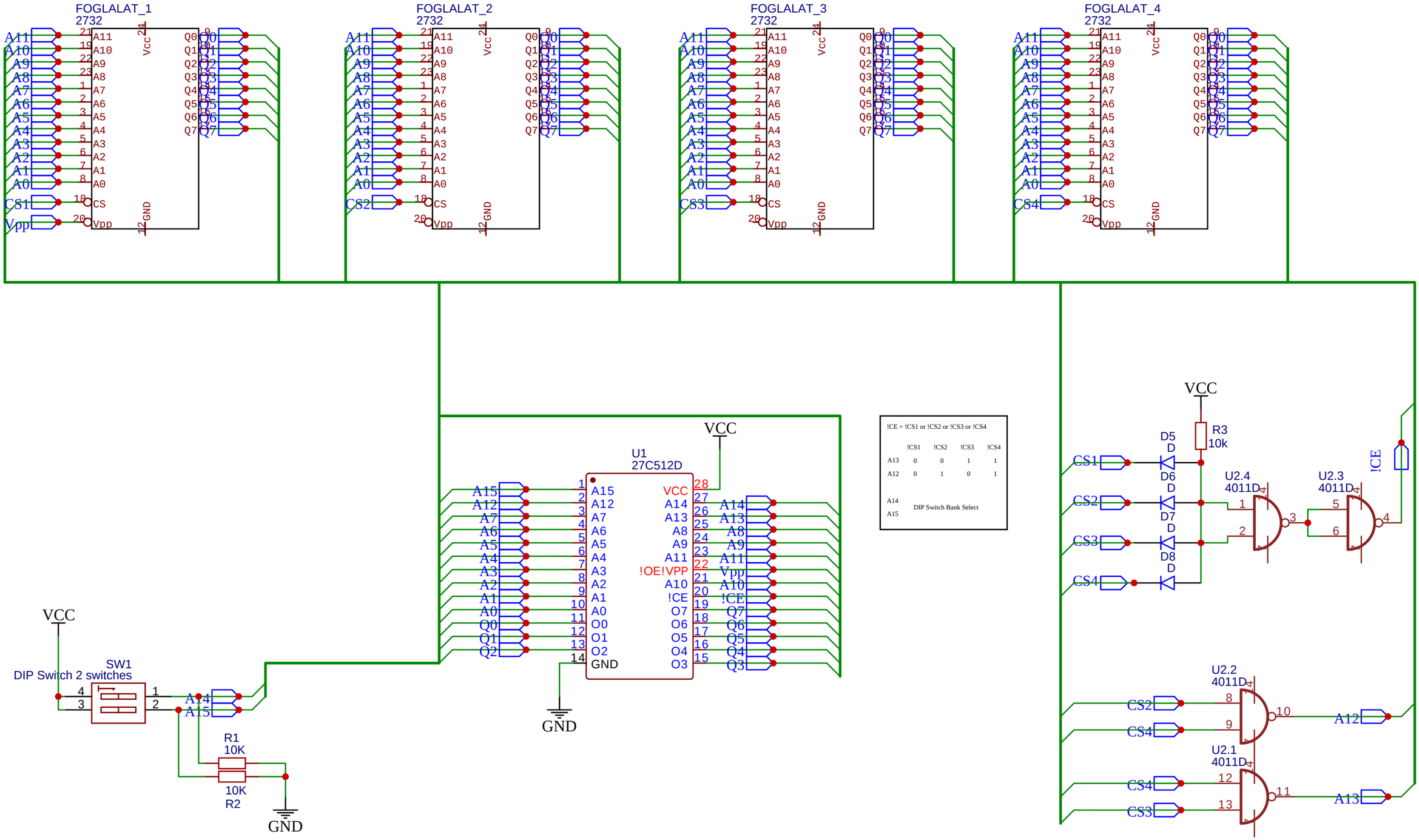

TITLE: 2732 to 27512

REV: 1.6

Company: Primo utánépítőknek

Sheet: 1/1

Date: 2019-06-21

Drawn By: tothrick